ԱՇԽԱՏԱՆՔԱՅԻՆ ԳԾԱԳՐԵՐԻ ՑԱՆԿ

N	ԹԵՐԹԵՐԻ ԱՆՎԱՆՈՒՄԸ	ԹԵՐԹ
1	2	3
1	ԸՆԴՀԱՆՈՒՐ ՏՎՅԱԼՆԵՐ	ՋՄ -1
2	ՋԵՌՈՒՑՄԱՆ ԱՐՏԱՔԻՆ ՑԱՆՑԻ ՆՅՈՒԹԵՐԻ ՄԱՍՆԱԳԻՐ	ՋՄ -2
3	ԱՐՏԱՔԻՆ ՋԵՐՄԱԳԾԻ ԳԼԽԱՎՈՐ ՀԱՏԱԿԱԳԻԾ	ՋՄ -3
4	ՋԵՐՄԱՏԱՐԻ ՀԱՎԱՔՈՎԻ Ե/Բ ՎԱՔԵՐԻ ԵՎ ԾԱԾԿԻ ՍԱԼԵՐԻ ՍԽԵՄԱ: ՋԵՐՄԱՄԱՏԱԿԱՐԱՐՄԱՆ ՍԽԵՄԱ:	ՋՄ -4
5	ԴԻՏԱՀՈՐ-1-ում ՓԱԿԱՆՆԵՐԻ ՏԵՂԱԴՐՄԱՆ ՍԽԵՄԱ: ԿՏՐՎԱԾՔՆԵՐ 1 - 1, 2 - 2:	ՋՄ -5

ՎԿԱՅԱԿՈՉՄԱՆ ՓԱՍՏԱԹՂԹԵՐԻ ԱՄՓՈՓԱԳԻՐ

ՆՇԱՆԱԿՈՒՄ	*ԱՆՎԱՆՈՒՄ*	*ԾԱՆՈԹՈՒԹՅՈՒՆ*
1	2	3
СНИП-11-36-76	Тепловые сети	Москва
СНИП-2.04.05-86	Отопление, вентиляция и кондицирование	Москва
СНИП-II-33-75	Отопление, вентиляция и кондицирование воздуха	Москва
СНИП-II-35-76	Котельные установки	Москва

ԲԱՑԱՏՐԱԳԻՐ

Ջեռուցման արտաքին ցանցի նախագիծը կատարված է նախագծային առաջադրանքի, ճարտարապետահատակագծային առաջադրանքի գործող ՇՆՈՒԿ -ի հիման վրա:

Գոյություն ունեցող կաթսայատնից իրականացված արտաքին ջեռուցման համակարգը գտնվում է քայքայված վիճակում, հաճախ առաջանում են վթարներ: Ջեռուցման ցանցը նախագծված է երկխողովականի, ջերմատարի փակուղային շարժմամբ: Ջեռուցումը իրականացվում է կաթսայատան մեջ տեղադրված կաթսաներից:

Նախագծով նախատեսվում է քանդել ջերմատարի հատվածում ասֆալտբետոնե ծածկույթը, ապամոնտաժել ջերմատարի վաքերի վրայի ե/բետոնե ծածկի սալերը, ապամոնտաժել բոլոր արտաքին ջերմատար խողովակները, ճյուղավորման կետում կառուցել բետոնե փականային դիտահոր, մոնտաժել նոր խողովակներ Փ108 և Փ89 տրամագծի, փոխարինել վնասված հենարանային բարձիկները և կանգնակները, խողովակները ջրամեկուսացնել և ջերմամեկուսացնել, վերականգնել քանդված բետոնե հատվածները, վերատեղադրել ապամոնտաժված չվնասված ծածկի սալերը, իսկ վնասվածները փոխարինել նորով, վերականգնել ասֆալտբետոնե ծածկույթը:

Ջերմաստիճանը Ջ1 /սնող /95 ^{O}C է, Ջ2 /հետադարձ/ 70 ^{O}C: Շահագործումից առաջ ջեռուցման համակարգն ենթարկվում է հիդրավլիկ փորձարկման:

Նախագծված ջերմագիծը միացնել գոյություն ունեցող ջեռուցման խողովակներին: Հենարանային բարձիկների միջև եղած հեռավորությունները և բարձիկների մակնիշն ընդունված են համաձայն 3.006-1-2/82 սերիայի: Անցուղիների արտաքին մակերևույթը պատում են տաք բիտումով: Ստորգետնյա աշխատանքները կատարել այն բոլոր կազմակերպությունների մասնագետների ներկայությամբ, որոնց իրավասության տակ են գտնվում ստորգետնյա կոմունիկացիաները:

Տնօրեն	Ա.ՍԱՐԳՍՅԱՆ		«Վանաձոր Հ. Թումանյանի անվան» պետական համալսարանի արտաքին ջեռուցման համակարգի վերանորոգում			
Ն Գ Ճ	Հ. ՀԱԿՈԲՅԱՆ					
Կատարեց	Հ. ՀԱԿՈԲՅԱՆ			ՓՈՒԼ	ԹԵՐԹ	ԹԵՐԹԵՐ
Ստուգեց	Ս. ՋԱՂԱՑՊԱՆՅԱՆ			Ա Ն	Ջմ - 1	
			ԸՆԴՀԱՆՈՒՐ ՏՎՅԱԼՆԵՐ	«ԼՍ ՆԱԽԱԳԻԾ» ՍՊԸ		

ԹԻՎ	ՄԱԿՆԻՇ	ԱՆՎԱՆՈՒՄ	ՔԱՆԱԿ	ԵԶԱԿԻ ՔԱՇԸ	ՉԱՓՄ. ՄԻԱՎ.
1	2	3	4	5	6
1.		Ա/բետոնե ծածկույթի քանդվող տեղամասի եզրերի կտրում ֆրեզով	198.0		գծմ
2.		Ա/բետոնե ծածկույթի քանդում	9.6		մ^3
3.		Հավաքովի ե/բ սալերի ապամոնտաժում, երկ. 3 մ	28		հատ
4.		Նույնը, երկ. 0.74 մ	14		հատ
5.		Գոյություն ունեցող պողպատե խողովակների ապամոնտաժում *Ф108*	126.0		գծմ
6.		Նույնը *Ф89*	72.0		գծմ
7.		Խրամուղու փորում էքսկավատորով III կարգի գրունտներում	96.0		մ^3
8.		Նույնը ձեռքով	9.0		մ^3
9.		Բնահողի հետլիցք մեխանիզմով	87.0		մ^3
10.		Նույնը ձեռքով	9.0		մ^3
11.		Ավելորդ գրունտի բարձում և տեղափոխում	9.0		մ^3
12.		Շին. աղբի բարձում և տեղափոխում	12.0		մ^3
13.		Ավազի նախապատրաստական շերտ	0.6		մ^3
14.	ԳՈՍՏ 10705-91	Պողպատե ուղղակար եռակցված խողովակների տեղադրում*Ф108*4*	126.0		գծմ
15.	ԳՈՍՏ 10705-91	Նույնը *Ф89*4*	72.0		գծմ
16.	ԳՈՍՏ 5631-79	Խողովակների հակակոռոզիոն ներկում БТ-177 լաքով ГФ-020 ներքնապաստառի վրայից	63.0		մ^2
17.	ԳՈՍՏ 21880-86	Խողովակների մեկուսապատվածք հանքաբամբակե ներքնակով հաստ. 60 մմ	4.0		մ^3
18.	ԳՈՍՏ 15879-70	Մեկուսապատվածքի փաթաթում լաքապատե գործվածքով	105.0		մ^2
19.		Անցուղիների հիդրոմեկուսացում բիտումով	102.0		մ^2
20.		Անշարժ հենարաններ խամութային МВН 2347-63, 57 Т3-07	6		հատ
21.		Մետաղական հեծանների տեղադրում անշարժ հենարանների համար [14 երկ. 900 մմ-3 հատ	33		կգ
22.		Բետոն B-15 դիտահորի պատերի համար	0.8		մ^3
23.		Բետոն B-7.5 դիտահորի հատակի համար	0.2		մ^3
24.		Ե/բ ծածկի սալի տեղադրում 2.0*2.0 մ	1		լրակազմ
25.		Սողնակային փական Ф100	2		հատ
26.		Նույնը Ф80	4		հատ
27.	ՍԵՐԻԱ 4.903-10 B. 5	Սահուն հենարաններ 76 T14-07 – 32 հատ	76.0		կգ
28.	ՍԵՐԻԱ 3.006.1-2/83	Բետոնե բարձերի տեղադրում ОП-2200x300x90	32		հատ
29.		Հենարանային բարձերի ներդիր էլեմենտներ – 32 հատ	23.0		կգ
30.		Հիդրավլիկ փորձարկում	198.0		գծմ
31.	ՍԵՐԻԱ 4.903-10 B. 5	<u>Հավաքովի ե/բ սալեր</u>			
32.		П 5 - 8	14	երկ. 3 մ	հատ
33.		П 5д - 8	7	երկ. 0.74 մ	հատ
34.		Ապամոնտաժված ե/բ ծածկի սալերի մոնտաժում, երկ. 3 մ	14		հատ
35.		Նույնը երկ. 0.74 մ	7		հատ
36.		<u>Անցուղիների միաձույլ հատվածներ</u>			
37.		Բետոն	2.0		մ^3
38.		Ամրան	80.0		կգ
39.		Խճի նախապատրաստական շերտի իրականացում /հաստ.-120 մմ/	15.0		մ^3
40.		Մանրահատիկ ասֆալտաբետոնե ծածկույթի իրականացում /հաստ.-50 մմ/	125.0		մ^2

Տնօրեն	Ա.ՍԱՐԳՍՅԱՆ	«Վանաձորի Հ. Թումանյանի անվան» պետական համալսարանի արտաքին ջեռուցման համակարգի վերանորոգում			
Ն Գ Ճ	Հ. ՀԱԿՈԲՅԱՆ				
Կատարեց	Հ. ՀԱԿՈԲՅԱՆ		ՓՈՒԼ	ԹԵՐԹ	ԹԵՐԹԵՐ
Ստուգեց	Ս. ՁԱՂԱՑՊԱՆՅԱՆ		Ա Ն	Ջմ - 2	
		ՋԵՌՈՒՑՄԱՆ ԱՐՏԱՔԻՆ ՑԱՆՑԻ ՆՅՈՒԹԵՐԻ ՄԱՍՆԱԳԻՐ	«ԼՍ ՆԱԽԱԳԻԾ» ՍՊԸ		

ԱՐՏԱՔԻՆ ՋԵՐՄԱԳԾԻ ԳԼԽԱՎՈՐ ՀԱՏԱԿԱԳԻԾ Մ 1 : 500

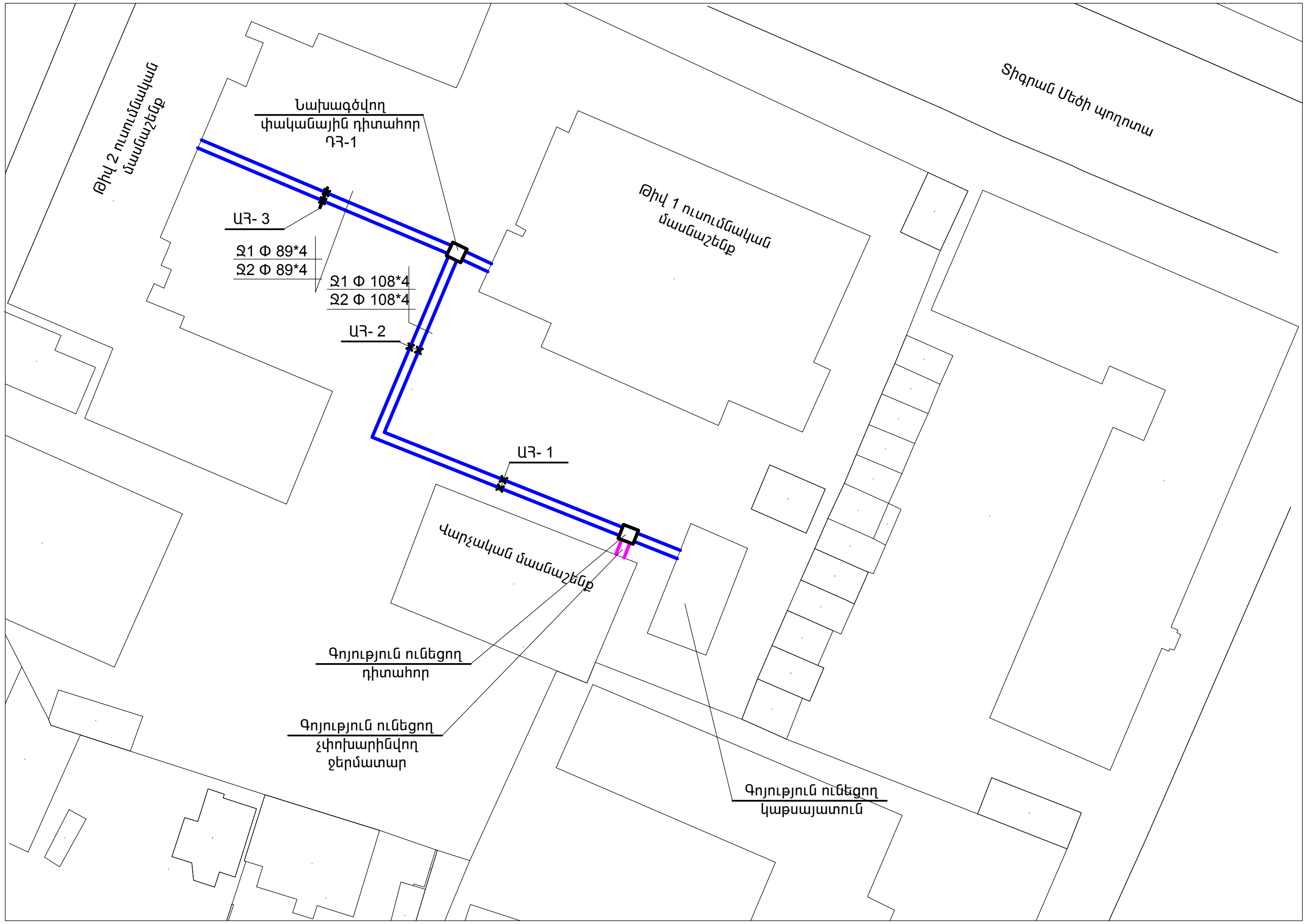

Տնօրեն	Ա.ՍԱՐԳՍՅԱՆ	«Վանաձորի Հ. Թումանյանի անվան» պետական համալսարանի արտաքին ջեռուցման համակարգի վերանորոգում			
Ն Գ Ճ	Հ. ՀԱԿՈԲՅԱՆ				
Կատարեց	Հ. ՀԱԿՈԲՅԱՆ		ՓՈՒԼ	ԹԵՐԹ	ԹԵՐԹԵՐ
Ստուգեց	Ս. ՋԱՂԱՑՊԱՆՅԱՆ		Ա Ն	Ջմ - 3	
		ԱՐՏԱՔԻՆ ՋԵՐՄԱԳԾԻ ԳԼԽԱՎՈՐ ՀԱՏԱԿԱԳԻԾ	«ԼՍ ՆԱԽԱԳԻԾ» ՍՊԸ		

ՋԵՐՄԱՏԱՐԻ ՀԱՎԱՔՈՎԻ Ե/Բ ԾԱԾԿԻ ՍԱԼԵՐԻ ՍԽԵՄԱ

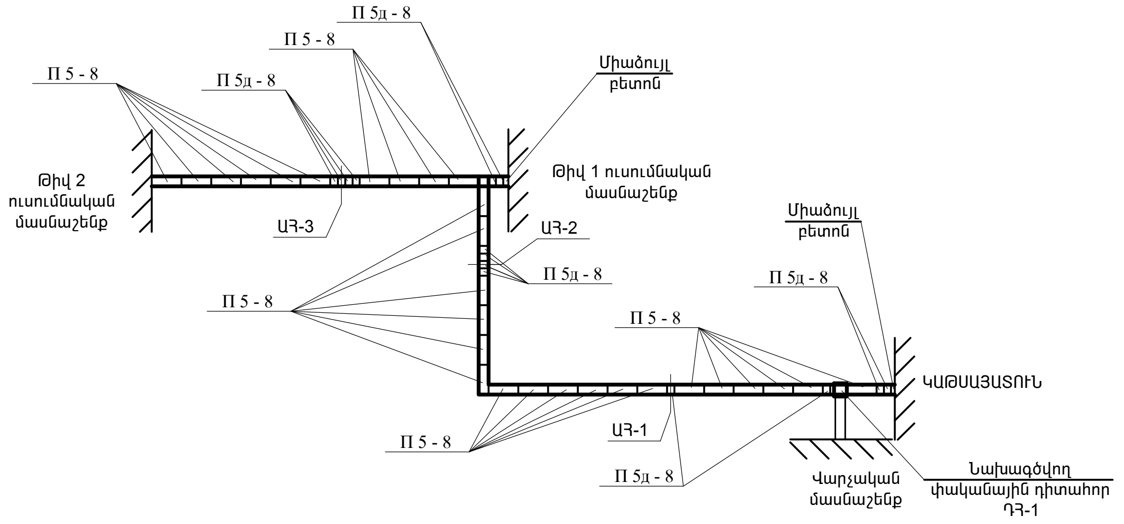

ՋԵՐՄԱՄԱՏԱԿԱՐԱՐՄԱՆ ՍԽԵՄԱ

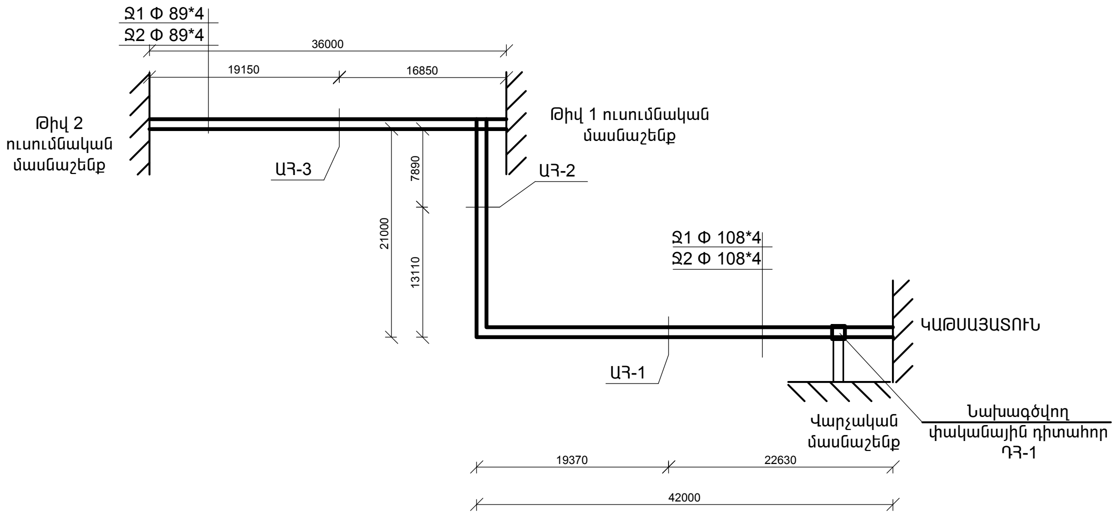

Տնօրեն	Ա.ՍԱՐԳՍՅԱՆ		«Վանաձորի Հ. Թումանյանի անվան» պետական համալսարանի արտաքին ջեռուցման համակարգի վերանորոգում			
Ն Գ Ճ	Հ. ՀԱԿՈԲՅԱՆ					
Կատարեց	Հ. ՀԱԿՈԲՅԱՆ			ՓՈՒԼ	ԹԵՐԹ	ԹԵՐԹԵՐ
Ստուգեց	Ս. ՁԱՂԱՑՊԱՆՅԱՆ			Ա Ն	Ջմ - 4	
			ՋԵՐՄԱՏԱՐԻ ՀԱՎԱՔՈՎԻ Ե/Բ ՎԱՔԵՐԻ ԵՎ ԾԱԾԿԻ ՍԱԼԵՐԻ ՍԽԵՄԱ: ՋԵՐՄԱՄԱՏԱԿԱՐԱՐՄԱՆ ՍԽԵՄԱ:	«ԼՍ ՆԱԽԱԳԻԾ» ՍՊԸ		

ՍԱՅՈՒՆ ՅԵՆԱՐԱՆԻ ԿՏՐՎԱԾՔ

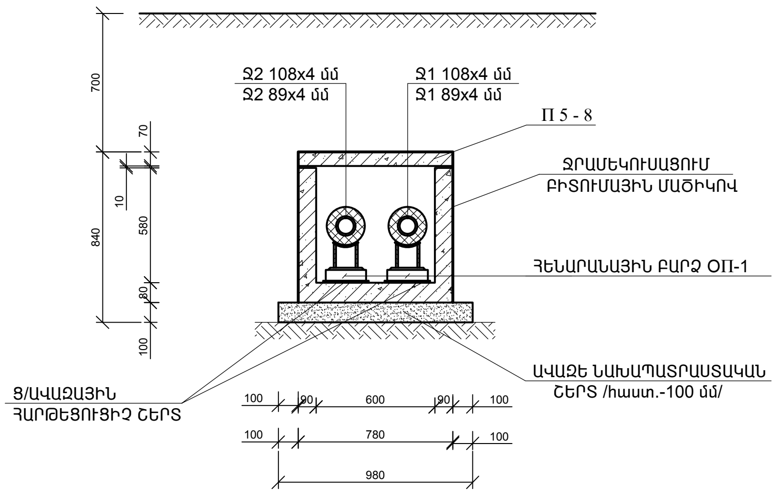

ԱՆՇԱՐԺ ՅԵՆԱՐԱՆԻ ԿՏՐՎԱԾՔ

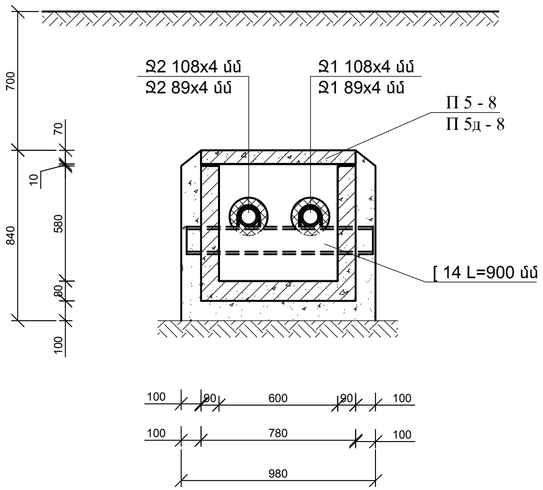

ԴԻՏԱՅՈՐ-1-ում ՓԱԿԱՆՆԵՐԻ ՏԵՂԱԴՐՄԱՆ ՍԽԵՄԱ

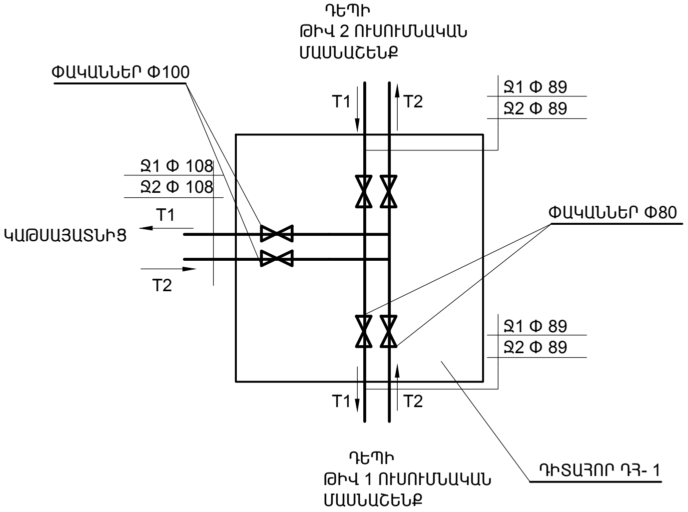

Տնօրեն	Ա.ՍԱՐԳՍՅԱՆ		«Վանաձորի Հ. Թումանյանի անվան» պետական համալսարանի արտաքին ջեռուցման համակարգի վերանորոգում			
Ն Գ Ճ	Յ. ՅԱԿՈԲՅԱՆ					
Կատարեց	Յ. ՅԱԿՈԲՅԱՆ			ՓՈՒԼ	ԹԵՐԹ	ԹԵՐԹԵՐ
Ստուգեց	Ս. ՁԱՂԱՑՊԱՆՅԱՆ			Ա Ն	Ջմ - 5	
			ԴԻՏԱՅՈՐ-1-ում ՓԱԿԱՆՆԵՐԻ ՏԵՂԱԴՐՄԱՆ ՍԽԵՄԱ: ԿՏՐՎԱԾՔՆԵՐ 1 - 1, 2 - 2:	«ԼՍ ՆԱԽԱԳԻԾ» ՍՊԸ		